型式（TYPE）：WCJ

转造级库存螺杆系列（Stock Rollde Ball Screw Series）

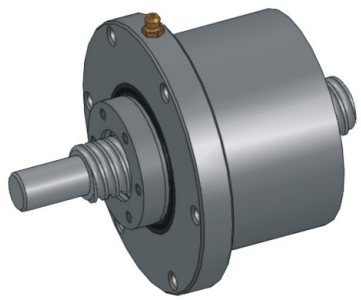

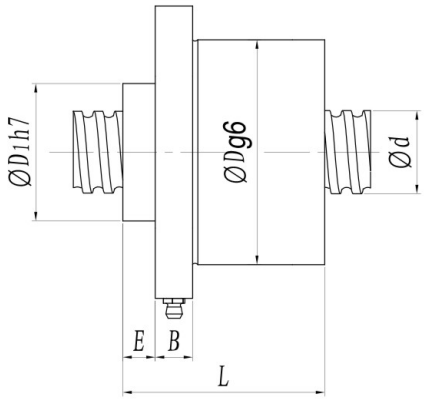

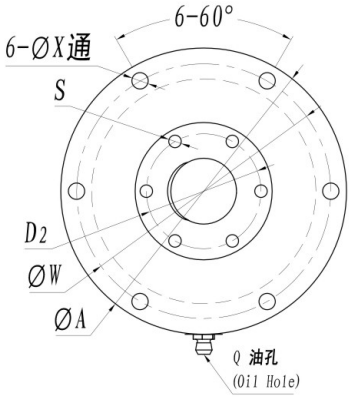

单位（Unit）：mm

I:导程 Lead Da:珠径 Ball Dia. n:珠圈数 Number of Circuits
Ca:动额定负荷 Basic Dunamic Rating Load (Kgf)
Coa:静额定负荷 Basic Static Rating Load (Kgf)

型号 Model No.	滚珠丝杆，螺帽之基准数据 Dimensions																
	Ca	Coa	D	D1	D2	W	X	A	L	E	B	S1	Q	n	轴承代号 bearing symbol	轴承 bearing Ca	轴承 bearing Coa
★ WCJ1605-3	765	1320	70	38	30	80	6.6	90	70	5	13	M5	M6X1	3	7006AC/DB	2300	19802
WCJ1610-3	960	1230	80	45	34	95	6.6	108	68	5	13	M6	M6X1	3	7007AC/DB	3000	2700
WCJ2005-3	1430	2150	80	45	37	95	6.6	108	68	5	15	M4	M6X1	3	7007AC/DB	3000	2700
WCJ2010-3	1050	1770	88	45	37	97	6.6	110	71	6	14	M6	M6X1	3	7008AC/DB	3080	2900
WCJ2020-2	910	1210	88	45	37	97	6.6	110	71	6	14	M6	M6X1	2	7008AC/DB	3080	2900
★ WCJ2505-3	1590	2720	93	55	44	105	6.6	120	81	12	15	M6	M6X1	3	7009AC/DB	4180	3900
WCJ2510-3	1120	2420	93	55	44	105	6.6	118	81	12	15	M6	M6X1	3	7009AC/DB	4180	3900
★ WCJ3205-3	2160	4000	106	65	55	121	8.5	140	85	10	20	M6	M6X1	3	7011AC/DB	5700	5850
WCJ3210-3	2550	4690	106	65	55	121	8.5	140	85	10	20	M6	M6X1	3	7011AC/DB	5700	5850
WCJ3220-4	1350	2180	106	65	55	121	8.5	140	90	15	20	M6	M6X1	4	7011AC/DB	5700	5850
WCJ3232-2	1340	2200	106	65	50	121	8.5	140	85	10	20	M6	M6X1	2	7011AC/DB	5700	5850
★ WCJ4010-3	3380	6930	118	75	65	131	8.5	148	90	11	20	M6	M8X1	3	7013AC/DB	6150	6750
WCJ4040-2	2550	4030	118	75	65	131	8.5	148	90	11	20	M6	M8X1	2	7013AC/DB	6150	6750
WCJ5005-4	3150	8030	130	80	70	150	11	170	101	15	20	M8	M8X1	4	7014AC/DB	7420	8300
WCJ5010-3	4340	9070	135	85	70	150	11	170	101	15	20	M8	M8X1	3	7015AC/DB	7580	8850
WCJ5020-3	5310	11090	135	85	70	150	11	170	101	15	20	M8	M8X1	3	7015AC/DB	7580	8850
WCJ5040-3	3210	5580	150	95	80	168	11	190	109	15	20	M8	M8X1	3	7016AC/DB	9000	10500
WCJ6310-3	7400	17860	165	110	95	180	11	200	116	14.5	25	M10	M8X1	3	7018AC/DB	11000	13200
WCJ6320-3	5320	11210	172	110	90	190	14	213	116	14.5	20	M10	M8X1	3	7019AC/DB	11200	13800
WCJ8010-3	8440	22710	190	125	110	210	15	242	140	15	25	M10	M8X1	3	7021AC/DB	13500	16800

备注：有标注★记号者可制作左旋螺纹 Note:with sign ★ can produce left helix